Signature Headshells

Schnellwechselträger für Tonabnehmer nach SME-Standard

Aluminium UVP 125 € (inkl. MwSt.)

Carbon UVP 99 € (inkl. MwSt.)

Buchenholz UVP 99 € (inkl. MwSt.)

- Passt für alle Tonarme mit SME Standardmontage
- 1/2 Zoll Montageabstand
- 3 verschiedene Werkstoffe: Alu, Carbon, Eiche
- Hoch leitfähige OFC Headshell-Kabel inklusive
- Sehr rigide Konstruktion mit geringer Masse
- Sehr resonanzarm
- Nicht magnetisch
- Azimut-Justage über seitliche Schraube
- Integrierter Fingerlift

Farboptionen:

Gewicht Eiche: 8g
Gewicht Carbon: 10g
Gewicht Aluminium: 12g
Anschlüsse: Farbkodierte Anschlusskabel

Azimut Einstellung

Die korrekte Einstellung des Azimut hilft mit die Wiedergabe-Qualität zu maximieren. Mit Hilfe des Spiegels der Einstellschablone „Align it“ kann die korrekte Position schnell ermittelt werden - siehe nachfolgende Bilder:

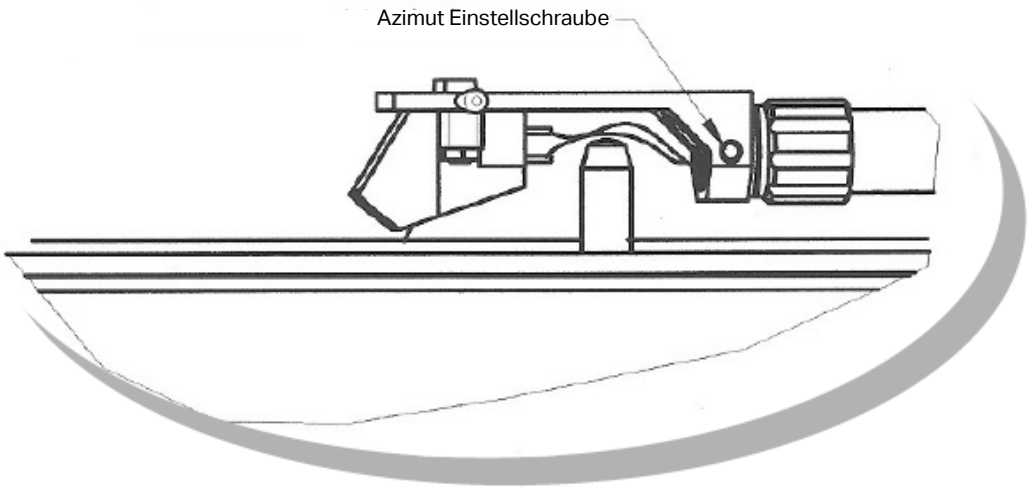
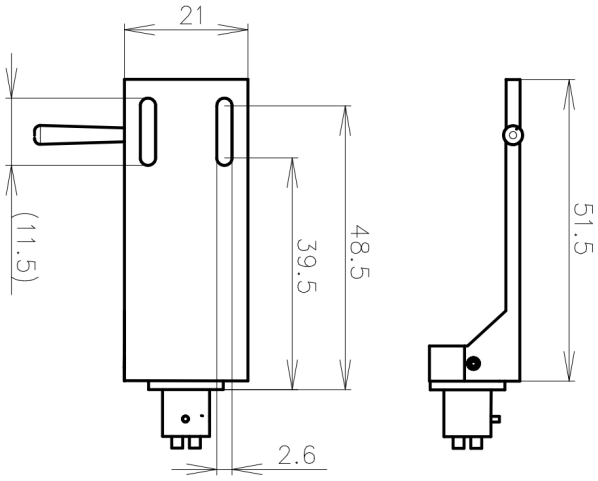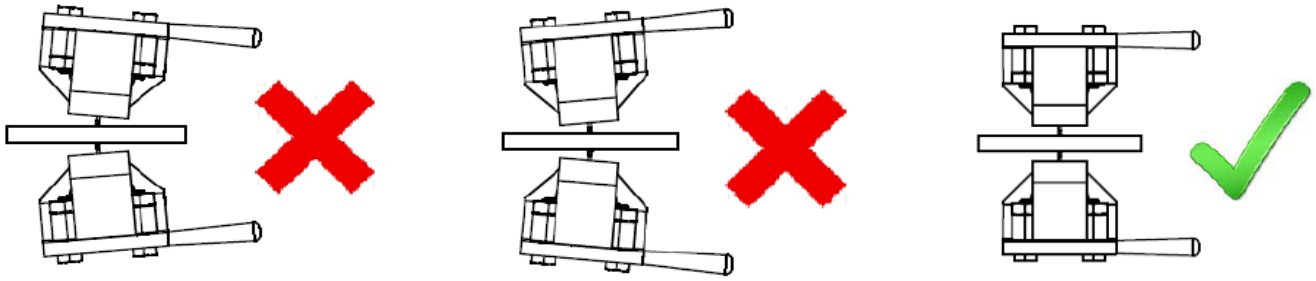
Ist der Tonabnehmerkörper nach links oder rechts geneigt, lösen Sie die Azimut-Einstellschraube und drehen den Systemträger vorsichtig in die entgegengesetzte Richtung. Die korrekte Position ist gefunden, wenn der Tonabnehmerkörper parallel zum Spiegel (Schallplatte) steht. Nach Beendigung der Justage, drehen Sie die Azimut-Einstellschraube wieder fest.